CABLAGE NMEA2000 PG700 NAVPILOT700

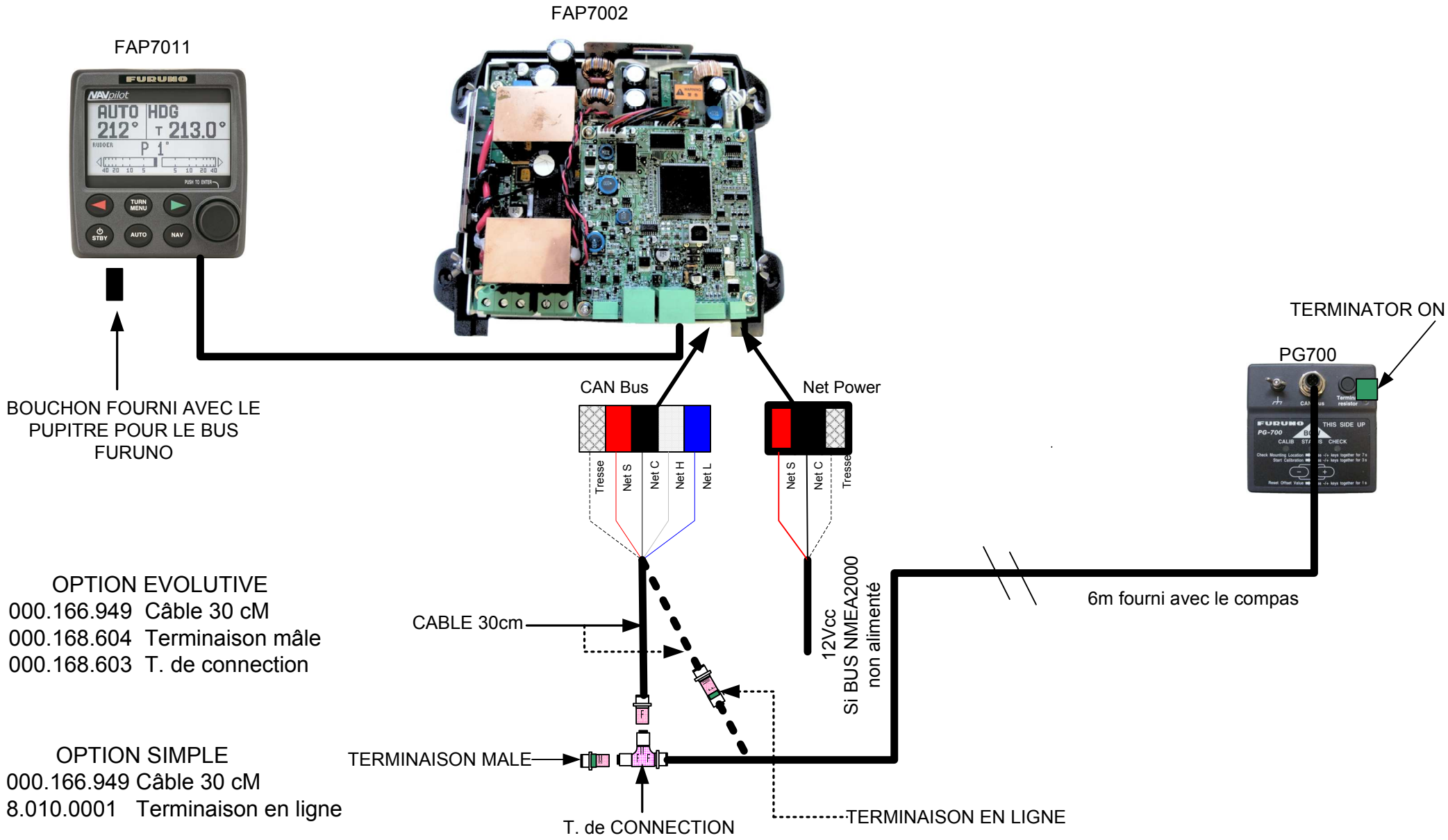

OPTION EVOLUTIVE
000.166.949 Câble 30 cM
000.168.604 Terminaison mâle
000.168.603 T. de connection

OPTION SIMPLE
000.166.949 Câble 30 cM
8.010.0001 Terminaison en ligne